Operative Inspektion "Schaukel" laut EN 1176-2

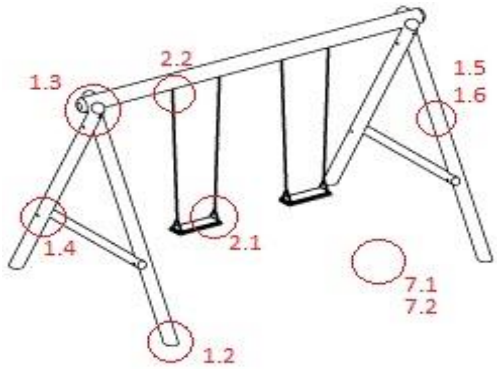

Spielplatz:

Spielplatzverantwortlicher:

Prüfdatum: **Prüfer:**

Hersteller/ Produktnummer: .....

Herstellungsjahr: .....

Zufahrt möglich?

ja	nein	(..... m)

Grundsätzlich erfolgt die Prüfung laut Wartungsanleitung des Herstellers!

	✓ | X	Mängel	Reparatur ausgeführt	Reparatur nicht ausgeführt (noch bespielbar)	Reparatur nicht ausgeführt (Gerät gesperrt)
1.1 Auf fremde Anbauten & Vollständigkeit prüfen					
1.2 Fundamente ausreichend überdeckt					
1.3 Festigkeit der Schrauben und Muttern					
1.4 alle Schraubenabdeckungen vorhanden					
1.5 Holzteile auf Fäulnis, Risse, Absplitterung prüfen					
1.6 Metallteile auf Scharfe Kanten, Brüche, Abtrennungen prüfen					
7.1 Fallschutz Naturgut: Schütttiefe, Verunreinigung, Kompression					
7.2 Fallschutz Synthetisch: Schäden, Stolperfalle, satte Wiese					
2.1 Kette & Schaukelsitz auf Beschädigungen prüfen					
2.2 Schaukelgelenk auf Beschädigungen, Verschleiß und Leichtgängigkeit prüfen					

Ort/ Datum: Unterschrift Prüfer:

TECHNISCHES BÜRO SCHALLER GMBH & CO KG

Ver1.2016/CL 2.1